SCHÉMATA ZAPOJENÍ

HYDRAULICKÉ MODULY – příklady využití

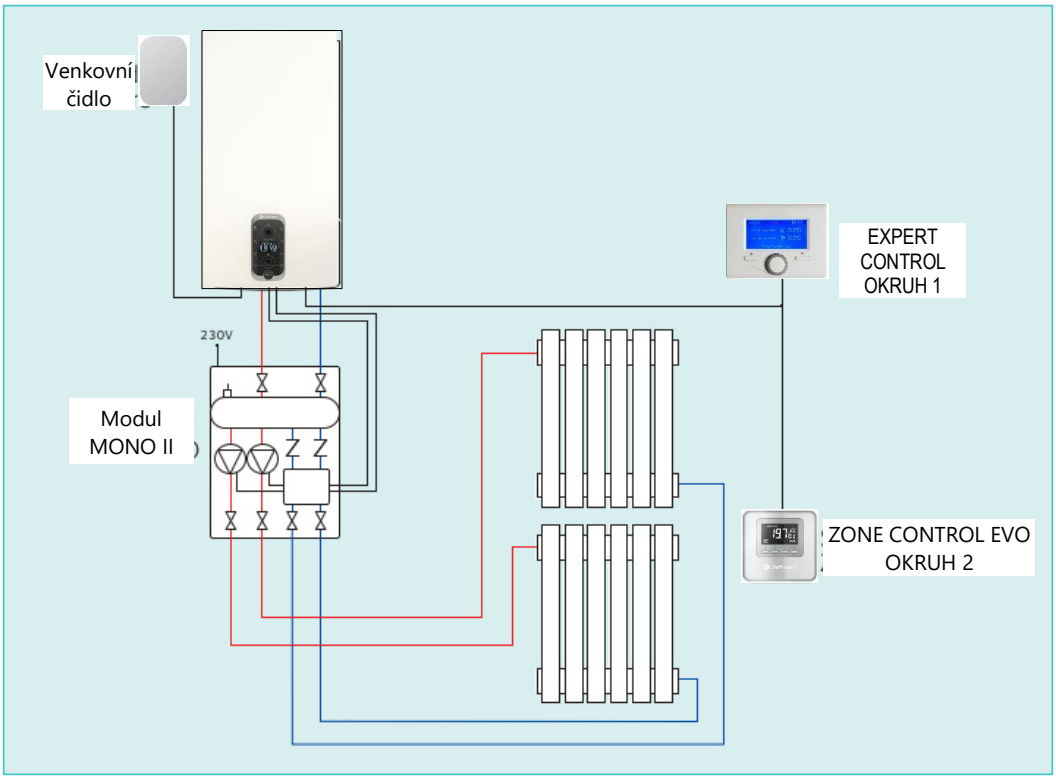

Soustava
2x RADIÁTORY nebo
2x PODLAHA
(stejná teplota okruhů)

max. sestava 6 topných okruhů = 2 x modul MONO III

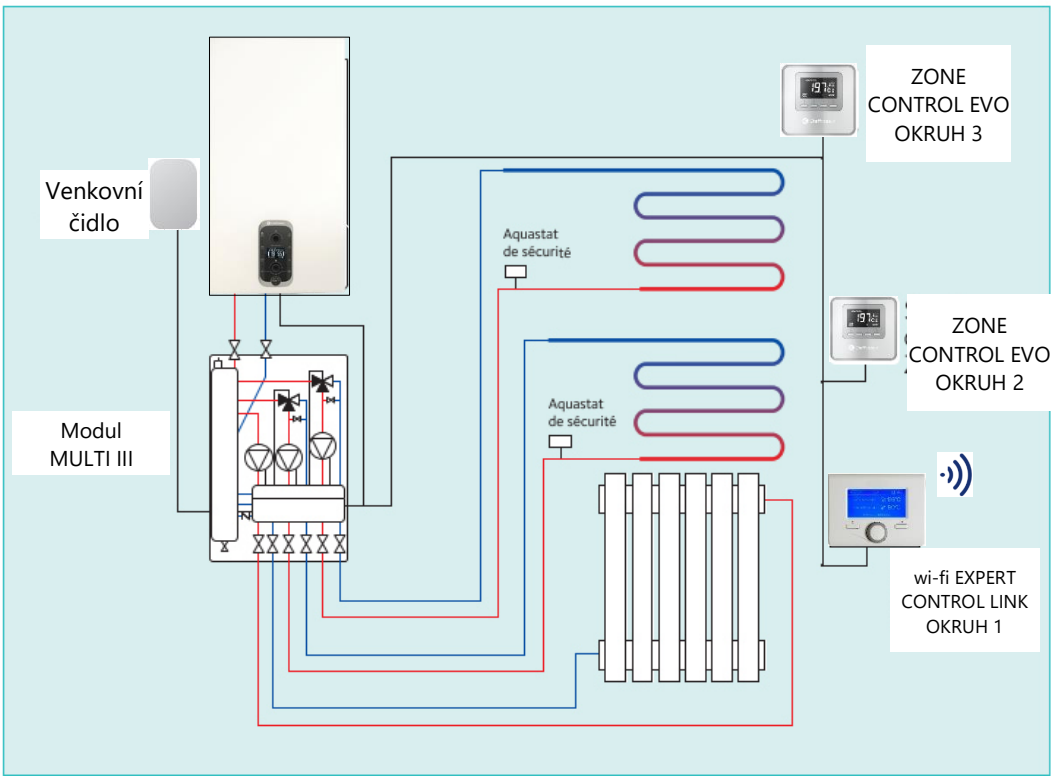

Soustava
1x RADIÁTORY a
2x PODLAHA
(stejná teplota okruhů)

max. sestava 6 topných okruhů = 2x modul MULTI III

alternativy využití:
1x bazén / VZT
1x radiátory
1xpodlaha